U16M 3k+ -73kg

Competitors/Compétiteurs A

#	Name/Nom	Grade	Club	1	2	3	4	W/G	Pts	Pos
1	BRICE Lukas Emmanuel Kings	2k	QC/Kiseki	XX	10	10	10	3	30	1
2	GRENIER Emerick	1k	QC/Zenshin		XX	10	10	2	20	2
3	BOUTEMTAM Aimene	3k	QC/Torii			XX	10	1	10	3
4	DELANGE Lucas	2k	NB/Kimo				XX	0	0	4

Pool A

Match	White/Blanc			Blue/Bleu	Res/Rés	Tim/Tmp	Code
A-33	**BRICE Lukas Emmanuel Kingston**	1	2	GRENIER Emerick	10 - 0	1:18	IPO
A-34	**BOUTEMTAM Aimene**	3	4	DELANGE Lucas	10 - 0	0:16	IPO
A-42	**BRICE Lukas Emmanuel Kingston**	1	3	BOUTEMTAM Aimene	10 - 0	2:08	IPO
A-43	**GRENIER Emerick**	2	4	DELANGE Lucas	10 - 0	0:29	IPO
A-49	**BRICE Lukas Emmanuel Kingston**	1	4	DELANGE Lucas	10 - 0	0:51	IPO
A-50	**GRENIER Emerick**	2	3	BOUTEMTAM Aimene	10 - 0	1:16	IPO

Competitors/Compétiteurs B

#	Name/Nom	Grade	Club	5	6	7	W/G	Pts	Pos
5	TAGNIGOU PETNKEU Azriel	2k	NU/Nunavut	XX		10	1	10	2
6	GELFAND Kelvin	2k	QC/Ararat	5	XX	10	2	15	1
7	CIOBANU Gabriel	3k	QC/Alliance judo			XX	0	0	3

Pool B

Match	White/Blanc			Blue/Bleu	Res/Rés	Tim/Tmp	Code
A-35	TAGNIGOU PETNKEU Azriel	5	6	**GELFAND Kelvin**	0 - 5	3:00	YUK
A-44	**TAGNIGOU PETNKEU Azriel**	5	7	CIOBANU Gabriel	10 - 0	0:19	IPO
A-51	**GELFAND Kelvin**	6	7	CIOBANU Gabriel	10 - 0	0:27	IPO

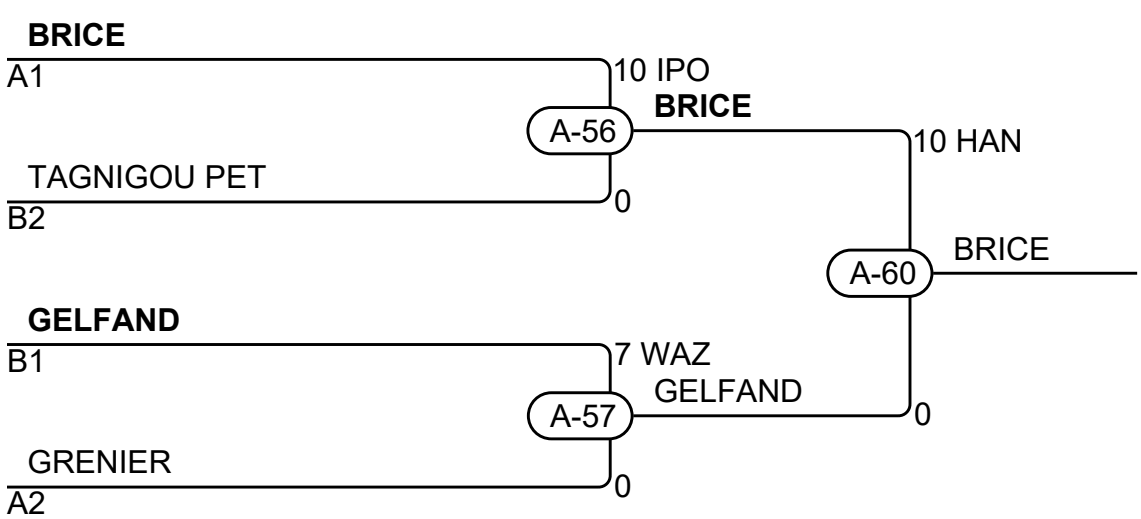

Results/Résultats

Pos	Name/Nom
1	BRICE Lukas Emmanuel Kingston, QC/Kiseki
2	GELFAND Kelvin, QC/Ararat
3	TAGNIGOU PETNKEU Azriel, NU/Nunavut
3	GRENIER Emerick, QC/Zenshin