U18M 3k+ -90kg

Competitors/Compétiteurs A

#	Name/Nom	Grade	Club	1	2	3	W/G	Pts	Pos
1	OUDOVIKINE Daniel (82,30)	1k	Taifu	XX			0	0	3
2	CLARK Layne (84,40)	1k	Prince George	10	XX	10	2	20	1
3	DUBE Caleb (83,90)	3k	Port-Cartier	10		XX	1	10	2

Pool A

Match	White/Blanc			Blue/Bleu	Res/Rés	Tim/Tmp	Code
C-59	OUDOVIKINE Daniel	1	2	**CLARK Layne**	0 - 10	3:52	IPO
C-67	OUDOVIKINE Daniel	1	3	**DUBE Caleb**	0 - 10	0:37	IPO
C-71	**CLARK Layne**	2	3	DUBE Caleb	10 - 0	3:38	IPO

Competitors/Compétiteurs B

#	Name/Nom	Grade	Club	4	5	6	W/G	Pts	Pos
4	DMITRIEV Artem (86,90)	2k	Airdrie Eidokan	XX			0	0	3
5	SOKOLOV Emelyan (88,10)	1k	Taifu	10	XX	7	2	17	1
6	URSU Teodor (89,20)	1k	St-Paul l Ermite	10		XX	1	10	2

Pool B

Match	White/Blanc			Blue/Bleu	Res/Rés	Tim/Tmp	Code
C-60	DMITRIEV Artem	4	5	**SOKOLOV Emelyan**	0 - 10	2:28	WIP
C-68	DMITRIEV Artem	4	6	**URSU Teodor**	0 - 10	1:10	IPO
C-72	**SOKOLOV Emelyan**	5	6	URSU Teodor	7 - 0	4:00	WAZ

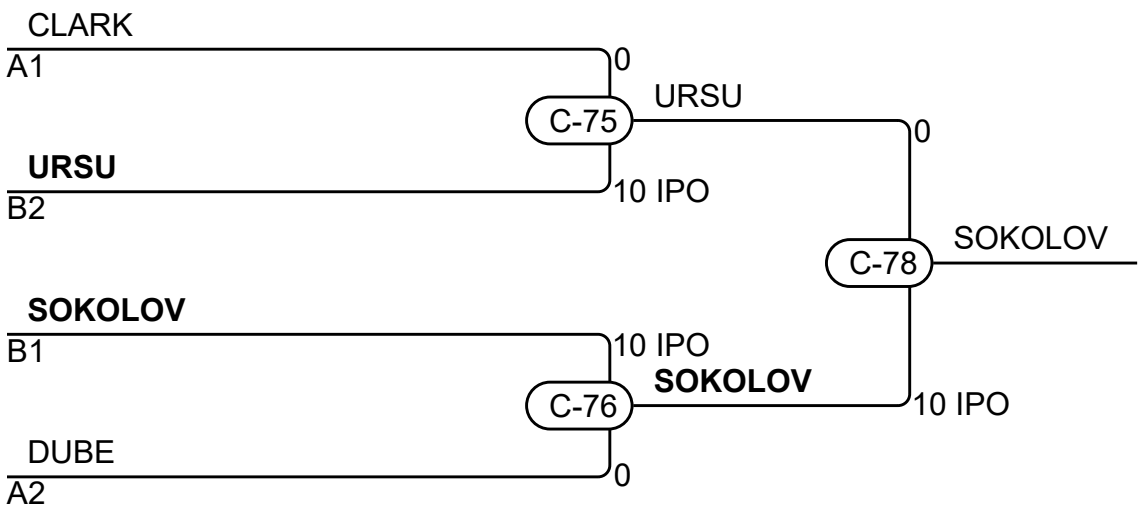

Results/Résultats

Pos	Name/Nom
1	SOKOLOV Emelyan, Taifu
2	URSU Teodor, St-Paul l Ermite
3	CLARK Layne, Prince George
3	DUBE Caleb, Port-Cartier